LOCUST

Погрузчик с бортовым поворотом с более чем 30 летней историей. Locust является прямым преемником погрузчика UNC, изготовленным тем же производителем, предлагающим многолетний опыт, развитие и традицию в новом продукте.

L 753

фронтальный погрузчик с бортовым поворотом, производящийся в Словакии, имеет длинную историю разработки от первых экземпляров UNC в 1981 году до сегодняшних погрузчиков LOCUST, качество которых проверенно тестированием и использованием в различных видах практической деятельности (в строительстве, сельском хозяйстве, зимнем содержании дорог и парковок), во многих странах и при различных погодных и местностных условиях.

Благодаря сочетанию многолетнего опыта, идей со стороны наших довольных клиентов, высокого качества таких компонентов, как двигатель, гидростатический привод, а также конструкционного решения, LOCUST предлагает высокую эффективность работы и наиболее благоприятное соотношение цена/производительность в своем классе.

Благодаря своим размерам и характеристикам он очень гибкий, легко маневренный и может использоваться даже в узких и ограниченных пространствах. Особенно подходит для использования в сельском хозяйстве и при коммунальных услугах.

ХАРАКТЕРИСТИКИ ПОГРУЗЧИКА

- низкие эксплуатационные расходы
- высокая эффективность работы
- простота в эксплуатации
- высокий уровень комфорта
- непревзойденный вид из кабины
- удобный сервис и обслуживание
- беспрепятственная доступность частей и компонентов
- стандартное и ISO подключение дополнительных устройств
- проверенная эксплуатацией коробка передач с зубчатыми передачами
- длительная продолжительность жизни

LLOYD'S REGISTER·LRQA ISO 9001 UKAS MANAGEMENT SYSTEMS 001

WAY INDUSTRIES, a.s.
Priemyselná 937/4, 963 01 Krupina, SLOVAKIA

Tel: +421 45 5501 402
E-mail: info@way.sk

WAY

Locust
L753

РАЗМЕРЫ

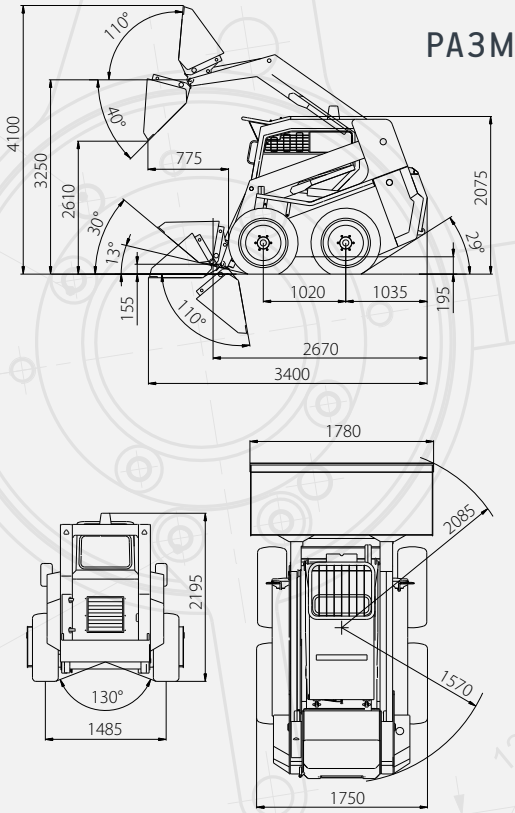

ТЕХНИЧЕСКИЕ ХАРАКТЕРИСТИКИ		
	L753	L753 SPEED
Высота погрузчика	**2 075 mm**	**2 075 mm**
Длина погрузчика с ковшом	**3 400 mm**	**3 400 mm**
Ширина погрузчика с ковшом	**1 780 mm**	**1 780 mm**
Рабочий вес	**3 180 kg**	**3 180 kg**
Номинальная грузоподъемность	**750 kg**	**750 kg**
Максимальная скорость	**14 km/h**	**8,5 – 17 km/h**
Увеличенная емкость ковша	**0,43 m³**	**0,43 m³**
Сила разрыва	**24,5 kN**	**24,5 kN**
Тяговая сила	**25,5 kN**	**31,5 kN**
Подъемная сила	**19,7 kN**	**19,7 kN**
Тип двигателя	**YANMAR 4TNV 88 BDWI**	**YANMAR 4TNV 88 BDWI**
Мощность	**36,5 kW/49,6 HP**	**36,5 kW/49,6 HP**
Тип привода	**гидростатический**	**гидростатический**
Гидравлический насос рабочего оборудования	**постоянный**	**постоянный**
Дистрибьютор рабочего оборудования	**с открытым центром**	**с открытым центром**
Балансировка ковша	**гидравлическая**	**гидравлическая**
Шумливость	**101 dB**	**101 dB**
Шины стандартные	**10 – 16,5**	**10 – 16,5**

Конструкция и технические характеристики могут быть изменены без предварительного уведомления.

Уполномоченный торговый агент

LOCUST

Погрузчик с бортовым поворотом с более чем 30 летней историей. Locust является прямым преемником погрузчика UNC, изготовленным тем же производителем, предлагающим многолетний опыт, развитие и традицию в новом продукте.

L 903

фронтальный погрузчик с бортовым поворотом, производящийся в Словакии, имеет длинную историю разработки от первых экземпляров UNC в 1981 году до сегодняшних погрузчиков LOCUST, качество которых проверенно тестированием и использованием в различных видах практической деятельности (в строительстве, сельском хозяйстве, зимнем содержании дорог и парковок), во многих странах и при различных погодных и местностных условиях.

Благодаря сочетанию многолетнего опыта, идей со стороны наших довольных клиентов, высокого качества таких компонентов, как двигатель, гидростатический привод, а также конструкционного решения, LOCUST предлагает высокую эффективность работы и наиболее благоприятное соотношение цена/производительность в своем классе.

Самый востребованный погрузчик благодаря соотношению цена-производительность и низким эксплуатационным расходам.

ХАРАКТЕРИСТИКИ ПОГРУЗЧИКА

- низкие эксплуатационные расходы
- высокая эффективность работы
- простота в эксплуатации
- высокий уровень комфорта
- непревзойденный вид из кабины
- удобный сервис и обслуживание
- беспрепятственная доступность частей и компонентов
- стандартное и ISO подключение дополнительных устройств
- очень гибкий, легко маневренный
- проверенная эксплуатацией коробка передач с зубчатыми передачами
- длительная продолжительность жизни

LLOYD'S REGISTER·LRQA ISO 9001 UKAS MANAGEMENT SYSTEMS 001

WAY INDUSTRIES, a.s.
Priemyselná 937/4, 963 01 Krupina, SLOVAKIA

Tel: +421 45 5501 402
E-mail: info@way.sk

WAY

Locust

L903 Eco
L903
L903 Speed

РАЗМЕРЫ

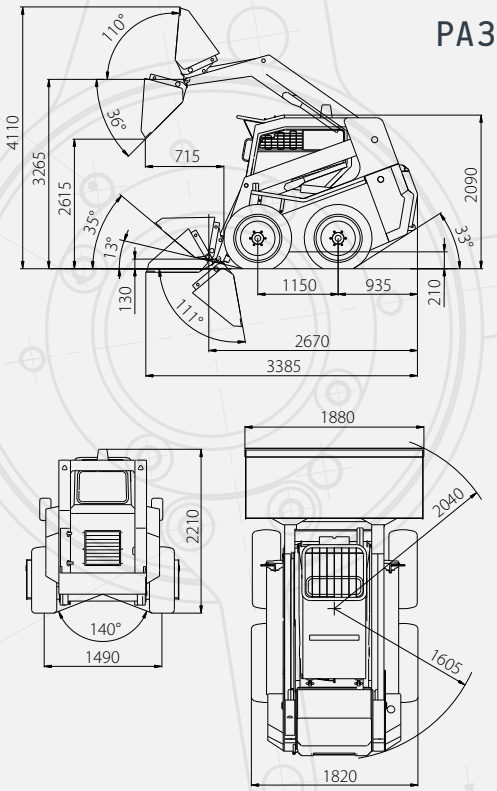

ТЕХНИЧЕСКИЕ ХАРАКТЕРИСТИКИ

	L903 ECO	L903	L903 SPEED
Высота погрузчика	**2 090 mm**	**2 090 mm**	**2 090 mm**
Длина погрузчика с ковшом	**3 385 mm**	**3 385 mm**	**3 385 mm**
Ширина погрузчика с ковшом	**1 880 mm**	**1 880 mm**	**1 880 mm**
Рабочий вес	**3 460 kg**	**3 500 kg**	**3 500 kg**
Номинальная грузоподъемность	**912 kg**	**960 kg**	**960 kg**
Максимальная скорость	**8,5 – 17 km/h**	**14 km/h**	**12 - 24 km/h**
Увеличенная емкость ковша	**0,43 m³**	**0,43 m³**	**0,43 m³**
Сила разрыва	**25 kN**	**28 kN**	**28 kN**
Тяговая сила	**34 kN**	**32 kN**	**39 kN**
Подъемная сила	**17,9 kN**	**19,5 kN**	**19,5 kN**
Тип двигателя	**YANMAR 4TNV 88 BDWI**	**YANMAR 4TNV 98 ZNWI**	**YANMAR 4TNV 98 ZNWI**
Мощность	**36,5 kW/49,6 HP**	**52,1 kW/71 HP**	**52,1 kW/71 HP**
Тип привода	**гидростатический**	**гидростатический**	**гидростатический**
Гидравлический насос рабочего оборудования	**постоянный**	**регулирующий – LS/LUDV**	**регулирующий – LS/LUDV**
Дистрибьютор рабочего оборудования	**с открытым центром**	**с закрытым центром**	**с закрытым центром**
Балансировка ковша	**гидравлическая**	**гидравлическая**	**гидравлическая**
Шумливость	**101 dB**	**101 dB**	**101 dB**
Шины стандартные	**12 – 16,5**	**12 – 16,5**	**12 – 16,5**

Конструкция и технические характеристики могут быть изменены без предварительного уведомления.

Уполномоченный торговый агент

LOCUST

Погрузчик с бортовым поворотом с более чем 30 летней историей. Locust является прямым преемником погрузчика UNC, изготовленным тем же производителем, предлагающим многолетний опыт, развитие и традицию в новом продукте.

L 1203

фронтальный погрузчик с бортовым поворотом, производящийся в Словакии, имеет длинную историю разработки от первых экземпляров UNC в 1981 году до сегодняшних погрузчиков LOCUST, качество которых проверенно тестированием и использованием в различных видах практической деятельности (в строительстве, сельском хозяйстве, зимнем содержании дорог и парковок), во многих странах и при различных погодных и местностных условиях.

Благодаря сочетанию многолетнего опыта, идей со стороны наших довольных клиентов, высокого качества таких компонентов, как двигатель, гидростатический привод, а также конструкционного решения, LOCUST предлагает высокую эффективность работы и наиболее благоприятное соотношение цена/производительность в своем классе.

Самый крупный погрузчик, который способен обрабатывать объемные и тяжелые грузы в самых тяжелых условиях.

ХАРАКТЕРИСТИКИ ПОГРУЗЧИКА

- низкие эксплуатационные расходы
- высокая эффективность работы
- простота в эксплуатации
- высокий уровень комфорта
- непревзойденный вид из кабины
- удобный сервис и обслуживание
- беспрепятственная доступность частей и компонентов
- стандартное и ISO подключение дополнительных устройств
- очень гибкий, легко маневренный
- проверенная эксплуатацией коробка передач с зубчатыми передачами
- длительная продолжительность жизни

LLOYD'S REGISTER·LRQA ISO 9001 UKAS MANAGEMENT SYSTEMS 001

WAY INDUSTRIES, a.s.
Priemyselná 937/4, 963 01 Krupina, SLOVAKIA

Tel: +421 45 5501 402
E-mail: info@way.sk

WAY

Locust
L1203
L1203 Speed

РАЗМЕРЫ

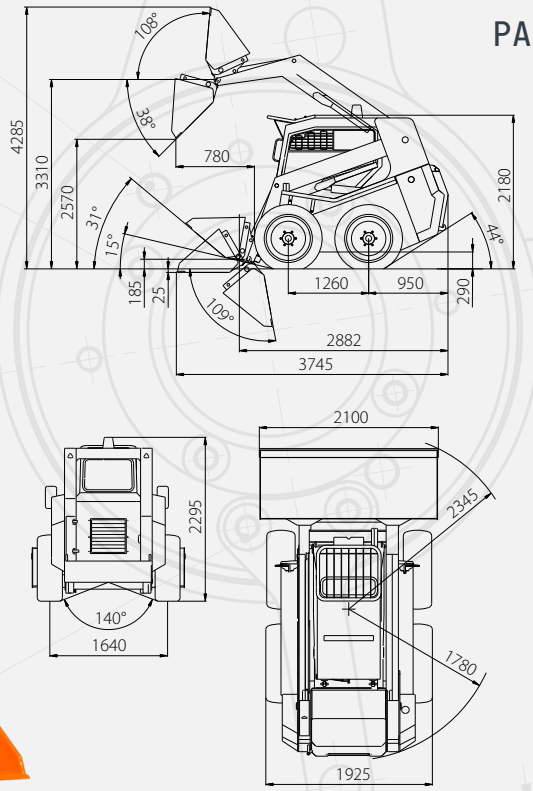

ТЕХНИЧЕСКИЕ ХАРАКТЕРИСТИКИ

	L1203	L1203 SPEED
Высота погрузчика	**2 180 mm**	**2 180 mm**
Длина погрузчика с ковшом	**3 745 mm**	**3 745 mm**
Ширина погрузчика с ковшом	**2 100 mm**	**2 100 mm**
Рабочий вес	**4 300 kg**	**4 300 kg**
Номинальная грузоподъемность	**1 200 kg**	**1 200 kg**
Максимальная скорость	**12 km/h**	**10 – 20 km/h**
Увеличенная емкость ковша	**0,66 m³**	**0,66 m³**
Сила разрыва	**30 kN**	**30 kN**
Тяговая сила	**41 kN**	**44 kN**
Подъемная сила	**28 kN**	**28 kN**
Тип двигателя	**YANMAR 4TNV 98 T ZNSA 2**	**YANMAR 4TNV 98 T ZNSA 2**
Мощность	**62,5 kW/85 HP**	**62,5 kW/85 HP**
Тип привода	**гидростатический**	**гидростатический**
Гидравлический насос рабочего оборудования	**регулирующий – LS/LUDV**	**регулирующий – LS/LUDV**
Дистрибьютор рабочего оборудования	**с закрытым центром**	**с закрытым центром**
Балансировка ковша	**гидравлическая**	**гидравлическая**
Шумливость	**101 dB**	**101 dB**
Шины стандартные	**12,5 – 18**	**12,5 – 18**

Конструкция и технические характеристики могут быть изменены без предварительного уведомления.

Уполномоченный торговый агент

LOCUST

Погрузчик с бортовым поворотом с более чем 30 летней историей. Locust является прямым преемником погрузчика UNC, изготовленным тем же производителем, предлагающим многолетний опыт, развитие и традицию в новом продукте.

L 1203 TELSPEED

фронтальный погрузчик с бортовым поворотом, производящийся в Словакии, имеет длинную историю разработки от первых экземпляров UNC в 1981 году до сегодняшних погрузчиков LOCUST, качество которых проверенно тестированием и использованием в различных видах практической деятельности (в строительстве, сельском хозяйстве, зимнем содержании дорог и парковок), во многих странах и при различных погодных и местностных условиях.

Благодаря сочетанию многолетнего опыта, идей со стороны наших довольных клиентов, высокого качества таких компонентов, как двигатель, гидростатический привод, а также конструкционного решения, LOCUST предлагает высокую эффективность работы и наиболее благоприятное соотношение цена/производительность в своем классе.

Погрузчик с телескопической стрелой, которая ему позволяет достичь дальше и выше, чем обычные погрузчики.

ХАРАКТЕРИСТИКИ ПОГРУЗЧИКА

- низкие эксплуатационные расходы
- высокая эффективность работы
- простота в эксплуатации
- высокий уровень комфорта
- непревзойденный вид из кабины
- удобный сервис и обслуживание
- беспрепятственная доступность частей и компонентов
- стандартное и ISO подключение дополнительных устройств
- очень гибкий, легко маневренный
- проверенная эксплуатацией коробка передач с зубчатыми передачами
- длительная продолжительность жизни

LLOYD'S REGISTER·LRQA ISO 9001 UKAS MANAGEMENT SYSTEMS 001

WAY INDUSTRIES, a.s.
Priemyselná 937/4, 963 01 Krupina, SLOVAKIA

Tel: +421 45 5501 402
E-mail: info@way.sk

WAY

Locust
L1203 Telspeed

РАЗМЕРЫ

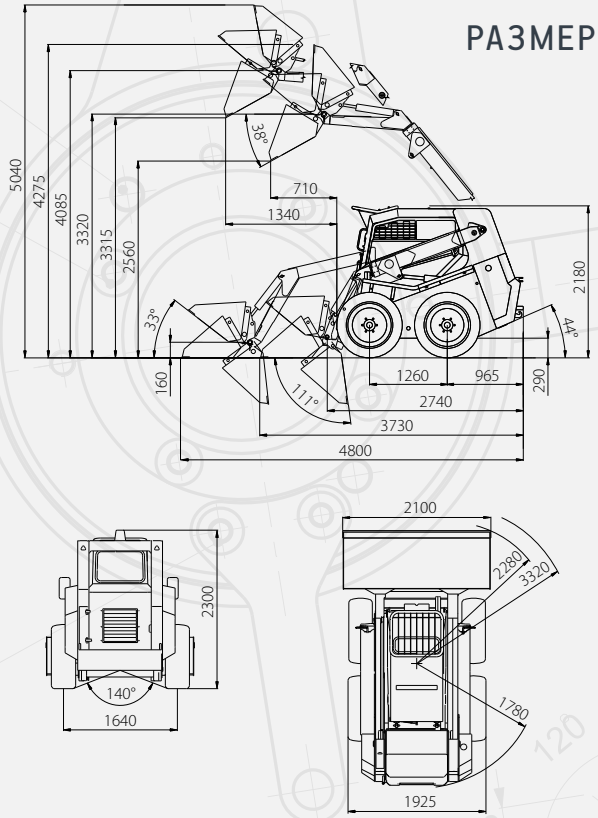

ТЕХНИЧЕСКИЕ ХАРАКТЕРИСТИКИ	
L1203 TELSPEED	
Высота погрузчика	**2 180 mm**
Длина погрузчика с ковшом	**3 730 mm**
Ширина погрузчика с ковшом	**2 100 mm**
Рабочий вес	**4 490 kg**
Номинальная грузоподъемность	**600 – 1 200 kg**
Максимальная скорость	**10 – 20 km/h**
Увеличенная емкость ковша	**0,66 m³**
Сила разрыва	**26 kN**
Тяговая сила	**44 kN**
Подъемная сила	**26 kN**
Тип двигателя	**YANMAR 4TNV 98 T ZNSA 2**
Мощность	**62,5 kW/85 HP**
Тип привода	**гидростатический**
Гидравлический насос рабочего оборудования	**регулирующий – LS/LUDV**
Дистрибьютор рабочего оборудования	**с закрытым центром**
Балансировка ковша	**гидравлическая**
Шумливость	**101 dB**
Шины стандартные	**12,5 – 18**

Конструкция и технические характеристики могут быть изменены без предварительного уведомления.

Уполномоченный торговый агент